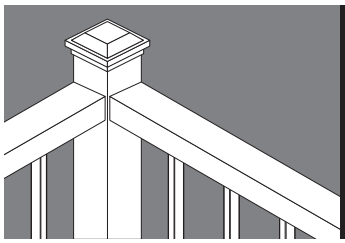

INSTRUCCIONES DE INSTALACIÓN

INSTALACIÓN DE POSTES DE ALUMINIO DE 3"

El instalador es responsable de cumplir con todos los requisitos de los códigos locales y de obtener los permisos de construcción necesarios. El instalador debe determinar e implementar las técnicas de instalación adecuadas para cada situación de instalación. El fabricante o su distribuidor no serán responsables por instalaciones inadecuadas o inseguras.

HERRAMIENTAS SUGERIDAS: taladro inalámbrico, broca de 3/16", broca de 5/8" (opcional) y gafas de seguridad

NOTA IMPORTANTE: No instale la cubierta de la placa de la base hasta que complete el ensamble de la baranda. Se requieren postes de 3" para alcanzar longitudes de 6' y 8'.

¡PRECAUCIÓN! SI INSTALA ILUMINACIÓN, EL CABLEADO DEBE INSTALARSE ANTES DE ASEGURAR LOS POSTES A LA SUPERFICIE DE LA CUBIERTA Y DE INSTALAR LAS CUBIERTAS DE INSERCIÓN DEL BARANDAL SUPERIOR.

PASO UNO - Determine cuántos postes necesita y prepárelos (de extremo, centrales o de esquina).

- Consulte las instrucciones de instalación de paneles. Instale la pinza inferior en el poste y asegure con 2 tornillos autorroscantes #8 x 3/4" (Dia. #1). Las pinzas están en el kit del panel.

PASO DOS - Fije los postes a la cubierta.

Instale los bloques de poste adecuados según el Dia. #2. Use tornillos o pernos de anclaje de fijación adecuados como se indica a continuación. (Los tornillos de cubierta de cada ubicación del poste no se incluyen en los kits).

- Con la broca de 3/16", perfore los tablones de la cubierta y continúe hasta el interior de los bloques.
- Haga un orificio de 5/8" en el centro de cada uno de los cuatro orificios para tornillos de la cubierta para los cables de la iluminación (opcional).
- Nivele y deje a plomo el poste mediante cuñas.
- Asegure los postes a la cubierta con los tornillos sugeridos.

PASO TRES - Instale el tapón del poste y la cubierta de vinilo de la placa de la base del poste.*

- Instale el tapón del poste. (Dia. #3)
- *Instale la cubierta de la placa de la base luego de completar el ensamble de la baranda. (Dia. #3)

TORNILLOS DE MONTAJE DEL POSTE A LA SUPERFICIE:

Postes de 3", aplicaciones de cubierta residenciales: tornillos para construcción de cabeza Torx/estrellada para exteriores de 5/16" X 6"

Postes de 3" – Aplicaciones de cubiertas comerciales: tornillos de construcción de 3/8" X 6" para exterior Torx/Star Drive

Postes de 2" – Res. y Com. Aplicaciones de cubiertas: tornillos de construcción Torx/Star Drive exterior de 3/8" x 6"

Postes de 3", aplicaciones en hormigón residenciales: perno de anclaje para hormigón de cabeza de candela hexagonal Tapcon® de 5/16" x 3"

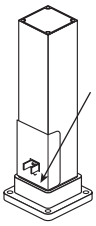

Dia. #1

Coloque la guía sobre la placa de la base aquí, con la flecha hacia abajo.

Coloque la pinza en el orificio, sujete la pinza con firmeza mientras instala 2 tornillos autorroscantes.

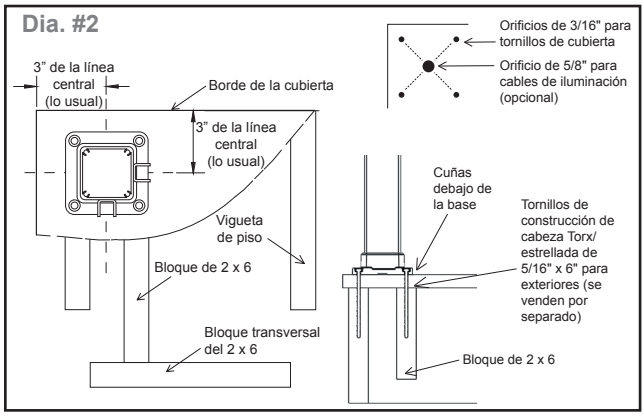

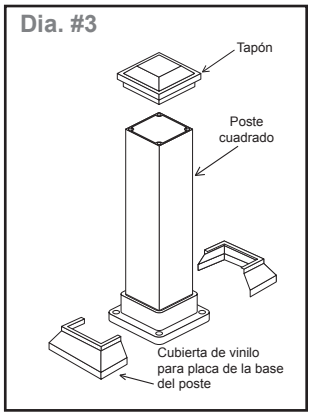

Revised 04/23 - Version 1.0